LARAG®

# Accessoires LARAG
# Véhicules utilitaires

## Compétence pour les véhicules et les engins

LARAG vous propose la réparation et le montage de superstructures standard ainsi que des équipements individuels selon les besoins du client - car les tâches spéciales nécessitent des solutions particulières. Nos spécialistes relèvent tous les défis.
Chez nous, vous trouverez l'infrastructure nécessaire et une longue expérience pour répondre aux demandes spécifiques.

## Table des matières

Actros / Arocs ..... Page 3
Unimog ..... Page 10
Econic ..... Page 13
Fuso Canter ..... Page 13
Sprinter ..... Page 14
Accessoires universels ..... Page 15

## Prix

Tous les prix sont hors TVA.

| Support de panneau ADR rabattable | Article-n°. | |
|---|---|---|
| pour Antos et Actros, sans montage | | |
| pour véhicules sans éclairage diurne | LAZ105317-SATZ | CHF 138.00 |
| pour véhicule avec éclairage diurne | LAZ108792-SATZ | CHF 138.00 |

**Support pour feux de travail sur paroi arrière de la cabine, inoxydable (Inox) Article-n°. LAZ106850**

| | |
|---|---|
| pour Atego, Antos, Actros et Arocs | CHF 69.00 |
| Option: Rehaussement du support pour l'admission d'air (LAZ107114) | CHF 63.00 |

## Plaque de protection glissante pour Mercedes-Benz Antos et Actros

La plaque de protection glissante fabriquée par LARAG est installée dans les véhicules avec une partie arrière intégrée. Elle empêche la semi-remorque de s'accrocher aux coins des longerons du châssis.

| Epaisseur totale | Article-N°. | |
|---|---|---|
| 12 mm | LAZ110389 | CHF 190.00 |
| 18 mm | LAZ109737 | CHF 210.00 |
| 30 mm | LAZ106592 | CHF 230.00 |
| Prix du montage (toutes les variantes) | | CHF 190.00 |

L'adaptation aux nouvelles dimensions a été introduit en janvier 2016.
Une date de transition exacte pour les variantes de véhicules n'est pas connue.
En cas de doute il est donc conseillé de vérifier les dimensions en fonction des photos sur le véhicule.

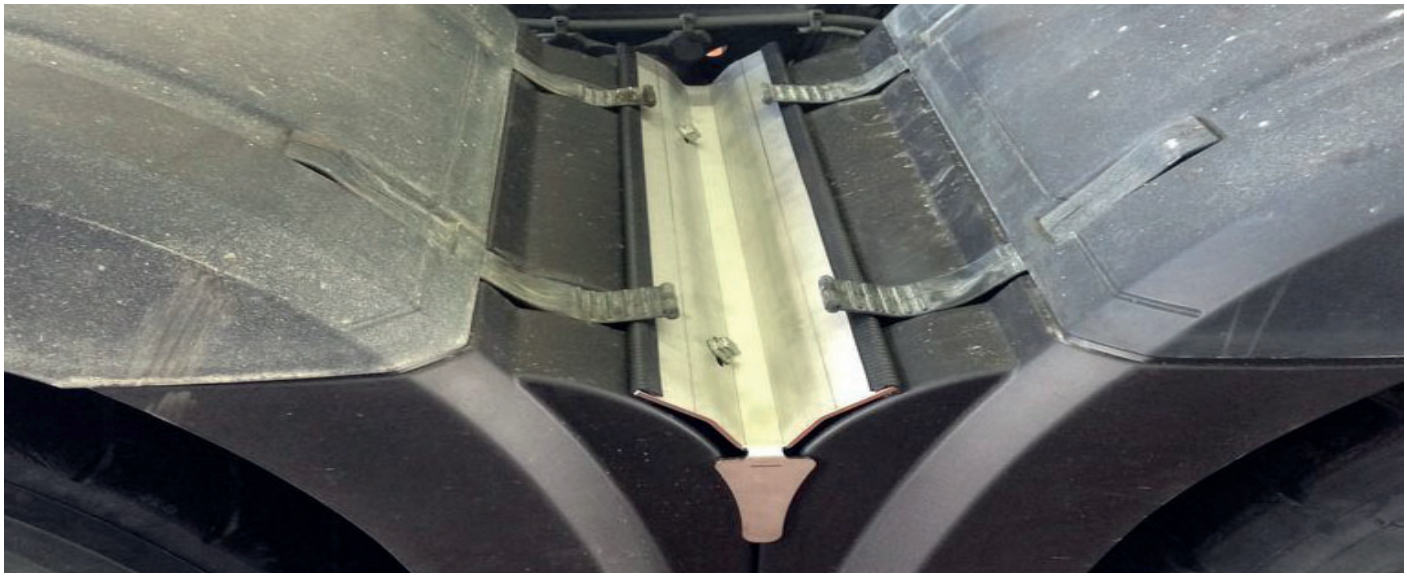

## Pièce de jointure pour les gardes-boue de double essieux en acier inoxydable (Inox)

**Article-N°. LAZ108439**

| | |
|---|---|
| sans montage, par véhicule | CHF 200.00 |
| entièrement monté | CHF 270.00 |

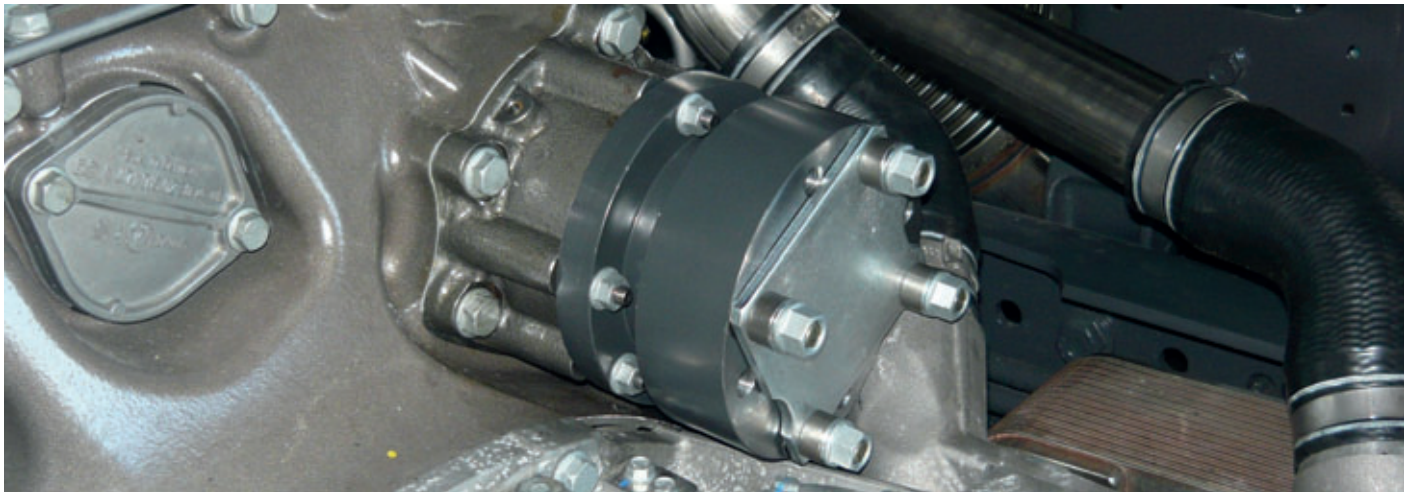

**Prise de force pour pompe N7M**
**pour les véhicules avec TRK, adapté au moteur OM473, en échange** **Article-N°. LAZ108422**

| | |
|---|---|
| pour les nouveaux véhicules avec N7I, sans montage | CHF 5’840.00 |
| Conversion de N7I à N7M, avec montage | CHF 5’960.00 |

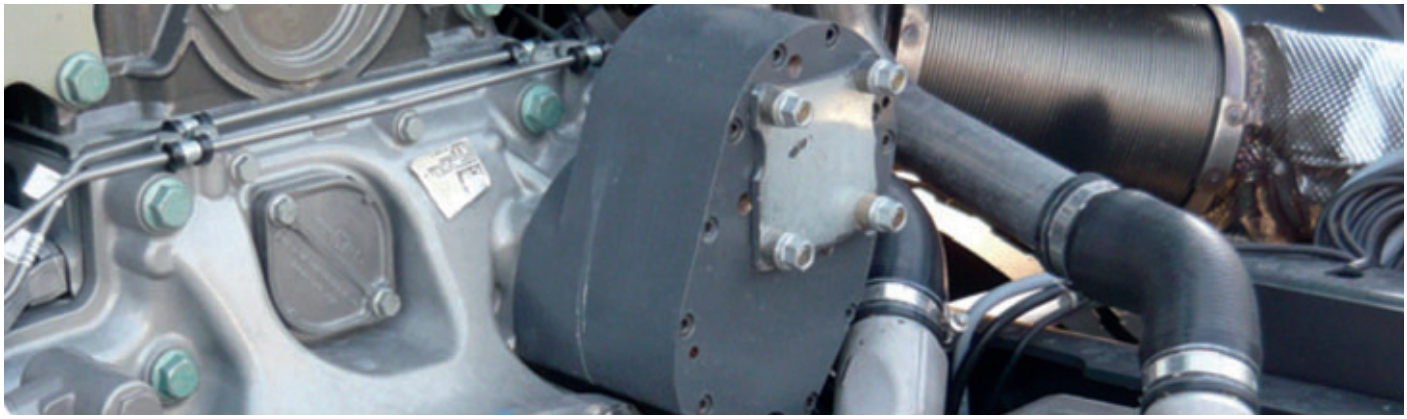

**Prise de force moteur pour le raccordement de la pompe N7M**
**sur les véhicules avec TRK, OM471** **Article-N°. LAZ108702-SATZ**

| | |
|---|---|
| Modification de N7I à N7M, avec montage | CHF 9’470.00 |

**Prise de force moteur pour le raccordement de la pompe N7M**
**sur les véhicules avec HAD, convient pour le moteur OM471** **Article-N°. LAZ109339**

| | |
|---|---|
| Conversion de N7I à N7M, sans montage | CHF 5’840.00 |
| Conversion de N7I à N7M, avec montage | CHF 5’960.00 |

**Protection de cylindre Tristop pour l'essieu arrière (à suspension pneumatique)** **Article-N°. LAZ108463**

| | |
|---|---|
| sans montage, par essieu | CHF 160.00 |
| avec montage, par essieu | CHF 340.00 |

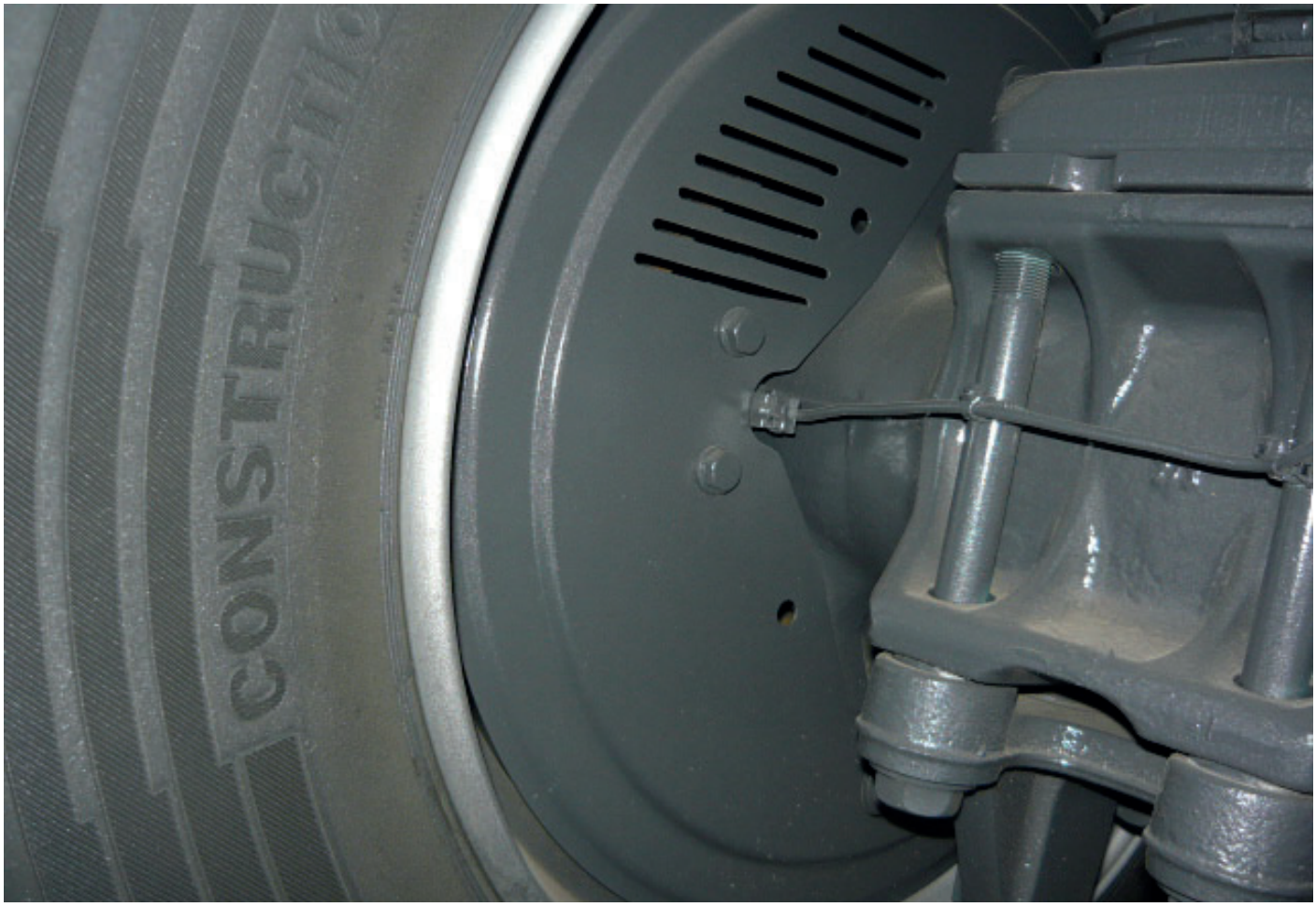


**Protection de frein appropriée aux essieux planétaires extérieurs** **Article-N°. LAZ108441**

| | |
|---|---|
| sans montage, par essieu | CHF 135.00 |
| avec montage, par essieu | CHF 220.00 |

| **Cheville d‘accouplement pour attelage double** | **Article-N° LAZ110515** |
|---|---|
| 1x diamètre 50 mm, 1x diamètre 40 mm, avec<br>Manchon adaptateur comme contrepartie, peut être enfilé par le haut<br>ou par le bas, avec une goupille de sécurité | CHF 860.00 |

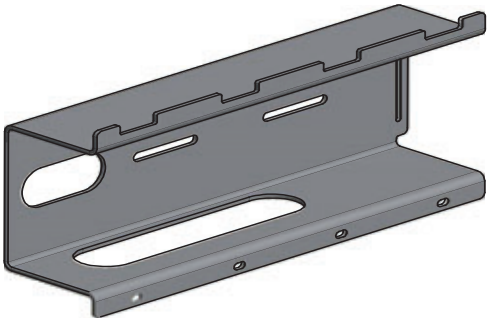

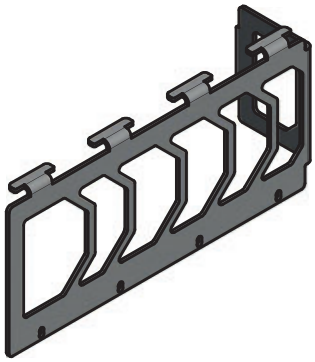

| **Protection des feux arrière, en acier inoxydable (Inox)** | **Article-N°. LAZ110587** |
|---|---|
| convient pour Actros, Arocs, Atego et Unimog, par paire | CHF 360.00 |
| | **Article-N°. LAZ110588** |
| grille de protection assortie (amovible), y compris le matériel de fixation<br>(interdit sur la voie publique), par paire | CHF 220.00 |

| Marquage d‘avertissement de surlargeur, adapté à l‘Actros et l‘Arocs | Article-N°. LAZ110541 |
|---|---|
| Largeur de la cabine 2'300 mm, avec drapeaux d'avertissement + feux de position LED, hors montage | CHF 1’260.00 |
| Largeur de la cabine 2'500 mm, avec drapeaux d'avertissement + feux de position LED, hors montage | sur demande |

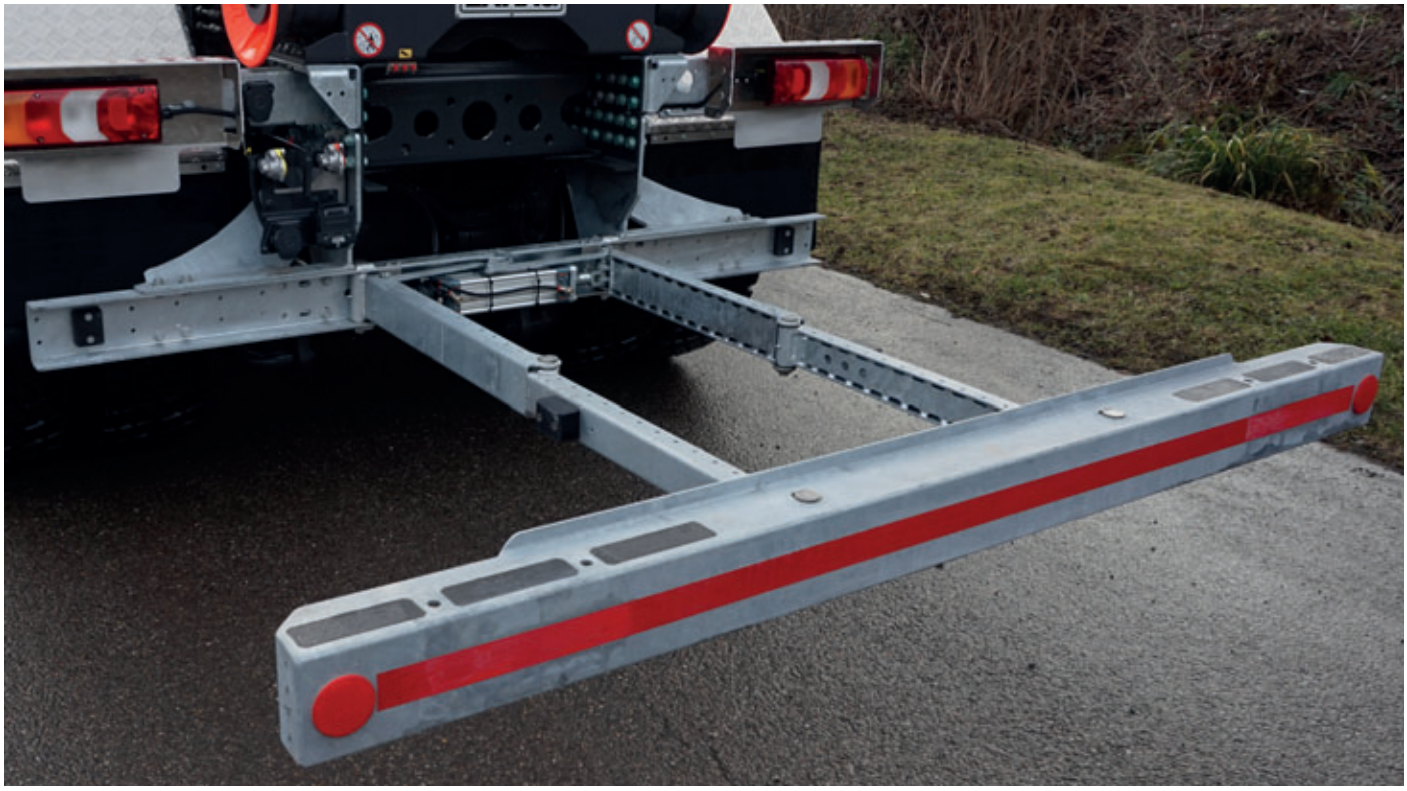

| Protection anti-encastrement à extension pneumatique | Article-N° | |
|---|---|---|
| Sytème pneumatique (y compris la déclaration de conformité CE, le mode d'emploi, la vanne pneumatique), disponible en longueurs de 800 à 1400 mm. | **LAZ109276/0800, LAZ109276/1000, LAZ109276/1200, LAZ109276/1400** | CHF 3’850.00 |
| 2 plaques latérales universelles non percées, brutes | **LAZ101951** | CHF 240.00 |
| 2 angles percés, brut | **LAZ109374** | CHF 120.00 |
| Kit de montage renforcé pour finisseuse (pose d‘enrobé)<br>- 2 plaques latérales universelles avec angle de renforcement, non percées, non soudé, brut<br>- kit d'assemblage pour l‘absorption des chocs des finisseuses, brut, en vrac, excl. plaques d'amortisseur | **LAZ111753** | CHF 1’570.00 |
| Plaques d‘amortissement simples (2 pièces, galvanisées et montées, y compris les goupilles fendues) | **LAZ111754** | CHF 1’050.00 |
| Barre finale peinte selon la couleur RAL | | CHF 850.00 |
| Feux de position montés sur la poutre d'extrémité | | sur demande |
| Prix de montage sur le véhicule | | sur demande |

Plaque latérale universelle
LAZ101951

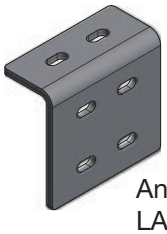

Angle perçé
LAZ109374

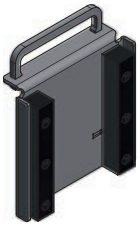

Plaque d‘amortisseur
LAZ111754

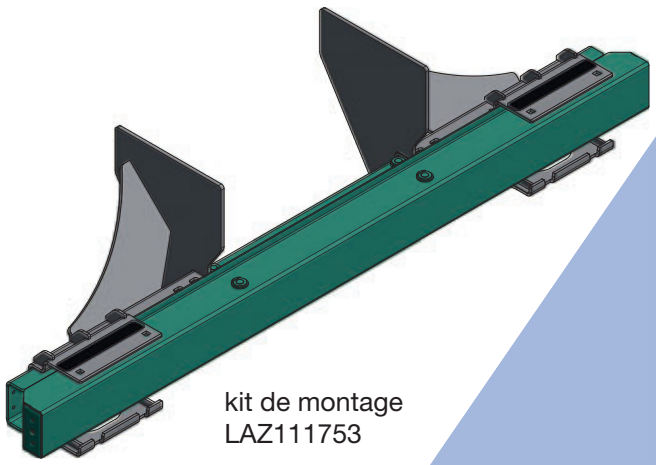

kit de montage
LAZ111753

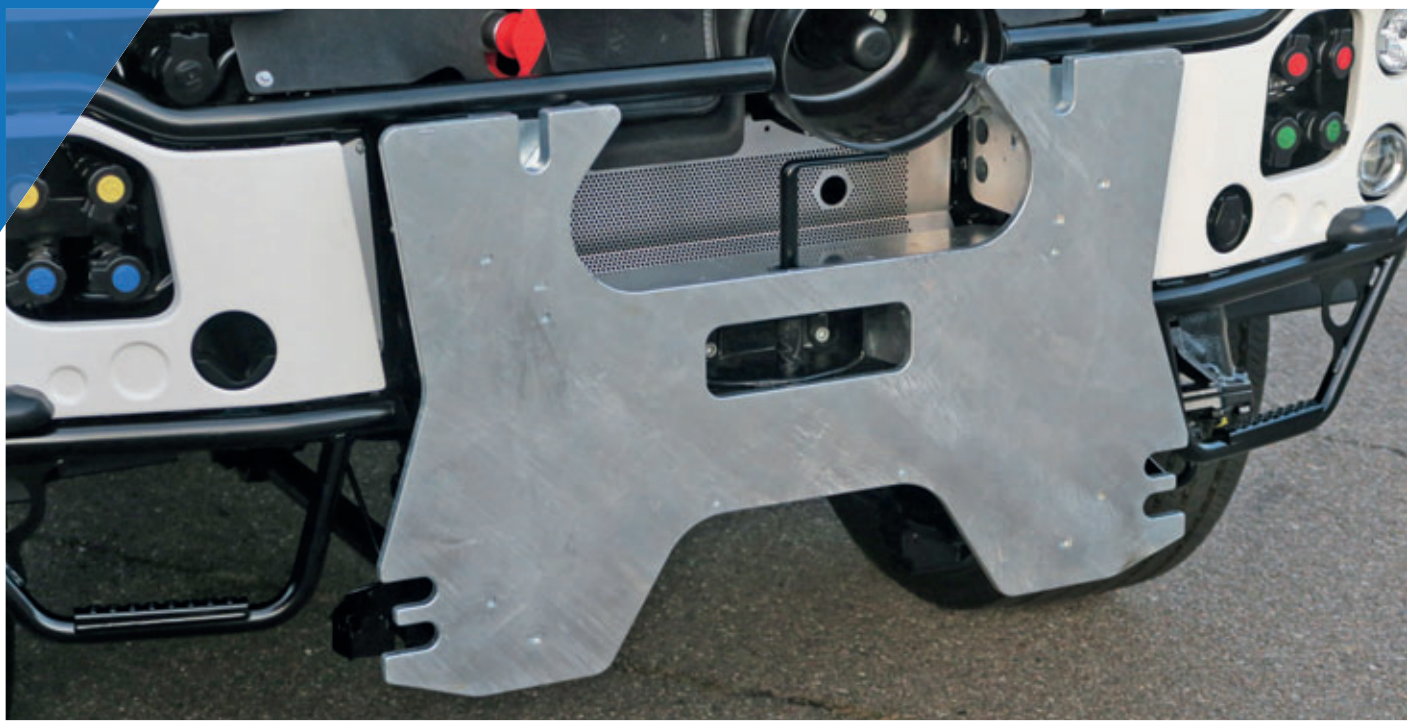

| Plaque de fixation avant Unimog | Article-N°. LAZ106489 |
|---|---|
| galvanisé, vis incluses | CHF 1’780.00 |
| Supplément „evêtement en poudre“ | CHF 380.00 |

| Support pour caméra frontale Unimog, inoxydable (Inox) | Article-N°. LAZ111894 |
|---|---|
| | CHF 180.00 |

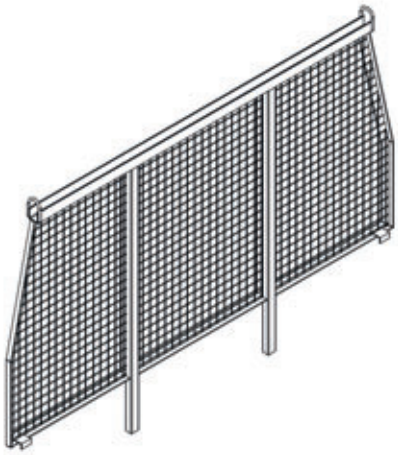

| Grille de vigie | Article-N°. LAZ100975 |
|---|---|
| **adaptée au pont basculant d‘usine Unimog**<br><br>Grille vigie avec grillage métallique, peut être enfichée sur la vigie du pont d‘usine, dessus avec support à barres, insert en bois et boucles de fixation, version en acier galvanisé, en vrac pour l'auto-assemblage | CHF 2’150.00 |

**Support de phare pour Unimog, inoxydable (Inox)** **Article-N°. LAZ204504L / LAZ204504R**

| | |
|---|---|
| sur les rétroviseurs extérieurs (sans les phares), par pièce | CHF 125.00 |

**Jeu de supports pour le phare principal** **Article-N°. LAZ209865**

| | |
|---|---|
| sur le montant A, par paire | CHF 290.00 |

## Barre anti-encastrement arrière montée pour U 200 - U 500

**Article-N°. LAZ200380/1**

| | |
|---|---|
| Barre anti-encastrement arrière sans accouplement, adaptée à l'Unimog avec traverse arrière standard Pièces galvanisées, y compris vis | CHF 1’900.00 |

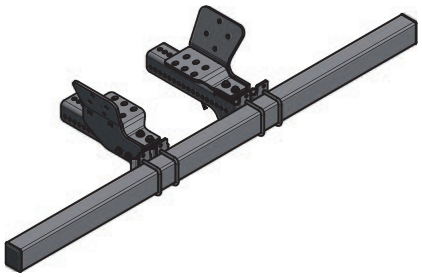

**Article-N°. LAZ109316/1**

| | |
|---|---|
| Barre anti-encastrement arrière sans accouplement, adaptée à l'Unimog avec traverse arrière abaissée d‘env. 300 mm (Q33) pièces galvanisées, y compris les vis | CHF 1’900.00 |

**Article-N°. LAZ200380/3**

| | |
|---|---|
| Barre anti-encastrement arrière avec un schéma de trous 2 x 90 mm, M16, pour boule d‘accouplement FK633, capacité de traction jusqu'à 3'500 kg, convient pour Unimog avec traverse finale de série Pièces galvanisées, y compris vis | CHF 2’040.00 |

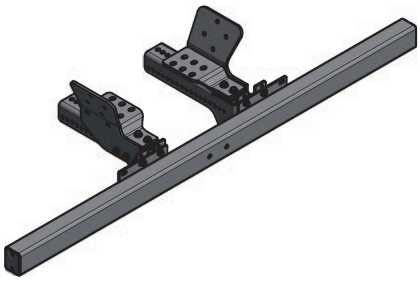

**Article-N°. LAZ109316/3**

| | |
|---|---|
| Barre anti-encastrement avec un schéma de trous 2 x 90 mm, M16, pour boule d‘accouplement FK633, charge de remorque usqu'à 3'500 kg, convient pour Unimog avec traverse finale abaissée d‘env. 300mm Q33 . Pièces (Q33) galvanisées, y compris boulons | CHF 2’040.00 |

## Protection anti-encastrement arrière montée pour U 200 - U 500

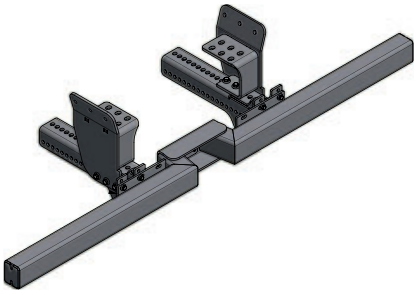

**Article-N°. LAZ200380/2**

| | |
|---|---|
| Barre anti-encastrement arrière pour Rockinger, barre anti-encastrement coudée, décalée vers l'avant, motif de trous 83 x 56 mm, capacité de remorquage jusqu'à 3'500 kg, convient à l'Unimog avec traverse finale standard. Pièces galvanisées, vis incluses | CHF 2’600.00 |

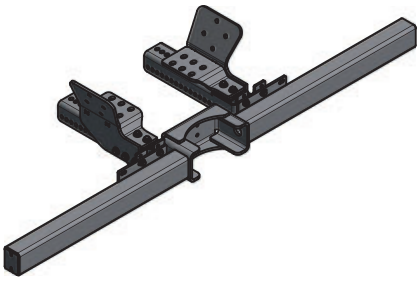

**Article-N°. LAZ109316/2**

| | |
|---|---|
| Barre anti-encastrement arrière pour Rockinger, barre anti-encastrement coudée, décalée vers l'avant, schéma de trous 83 x 56 mm, capacité de remorquage jusqu'à 3'500 kg adaptée à l'Unimog avec traverse finale abaissée d'environ 300 mm (Q33). Pièces galvanisées, vis incluses | CHF 2’600.00 |

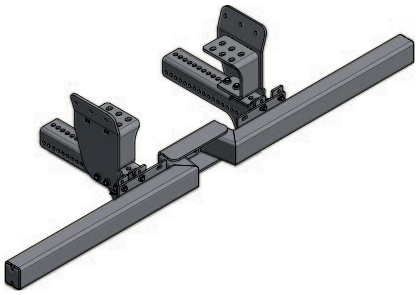

**Article-N°. LAZ200380/2/2**

| | |
|---|---|
| Capacité de remorquage 6 t, barre de protection anti-encastrement coudée, décalée vers l'avant, perforation 85 x 45 mm, version renforcée pour une capacité de remorquage jusqu'à 6 000 kg convient à l'Unimog avec barre traverse finale standard . Pièces galvanisées, vis incluses | CHF 3’000.00 |

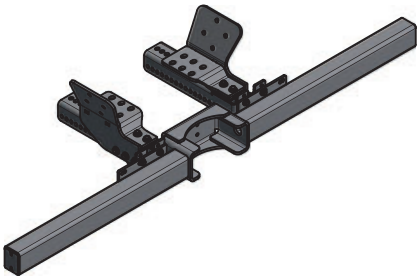

**Article-N°. LAZ109316/2/2**

| | |
|---|---|
| Capacité de remorquage 6 t, barre transversale de protection anti-encastrement coudée, décalée vers l'avant, perforation 85 x 45 mm, version renforcée pour une capacité de remorquage jusqu'à 6 000 kg convient à l'Unimog avec barre traverse finale standard . Pièces galvanisées, vis incluses | CHF 3’000.00 |

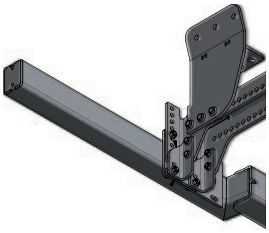

**Article-N°. LAZ200380/4**

| | |
|---|---|
| Kit d'abaissement pour hauteur de châssis à partir de 1'270 mm. Pièces galvanisées, y compris vis, seulement jusqu'à 3'500 kg de capacité de remorquage | CHF 320.00 |

| | |
|---|---|
| Montage inclus | CHF + 350.00 |

**Marchepied pour Econic** **Article-N°. LAZ110603**

| | |
|---|---|
| Marchepied rabattable pour Econic, monté sous la porte du passager, conception en acier, marchepied rabattable par un cylindre à air, commandé avec l'interrupteur de la commande de la porte. Prix montage compris | CHF 4’160.00 |

**Protection du réservoir d'AdBlue pour Fuso Canter** **Article-N°. LAZ110709**

| | | |
|---|---|---|
| Convient pour tous les modèles 3S13 – 9C18 | | |
| Matériau | Aluminium | |
| Protection anti-corrosion | Anodisé noir | |
| Remarque importante | Le couvercle peut être monté directement sur le support de fixation du réservoir d'AdBlue de sorte qu'aucun élément de fixation supplémentaire comme des vis ou des écrous ne soit nécessaire. | |
| Avantage/bénéfice | Mise à niveau visuelle<br>Protection supplémentaire de l'unité de valve AdBlue. | CHF 125.00 |

**Support de roue de secours Sprinter avec empattement 3'665 mm Article-N°.**

| | | |
|---|---|---|
| 3er Sprinter | LAZ109342/3.5t | CHF 230.00 |
| 5er Sprinter | LAZ109342/5t | CHF 250.00 |

**Couverture de la plaque VSSA** **Article-N°. LAZ107335**

| | |
|---|---|
| La protection en plastique s'adapte à la plaque VSSA ; le démontage et le montage sont aisés ; revalorisation de l'avant des véhicules équipés de plaques VSSA ; adaptation pour la publicité des clients ou pour les autocollants d'avertissement | CHF 900.00 |

**Porte-chaîne à neige, inoxydable (Inox)** **Article-N°. 1701-220**

| | |
|---|---|
| | CHF 97.00 |

# Offre de services:

- Réparations d‘accidents
- Système de redressement du châssis
- Carrosserie et peinture de véhicules neufs et accidentés
- Installations électriques
- Systèmes hydrauliques
- Attelages de remorque
- Systèmes de freinage
- Transformations et adaptations de véhicules
- Révisions du moteur et de la transmission
- Rénovation de voitures anciennes
- Génie mécanique
- Matériel d'entretien hivernal
- et plus encore.

## SIEGE SOCIAL


LARAG AG
Toggenburgstrasse 104
9501 Wil SG
071 929 32 32
info@larag.com
www.larag.com


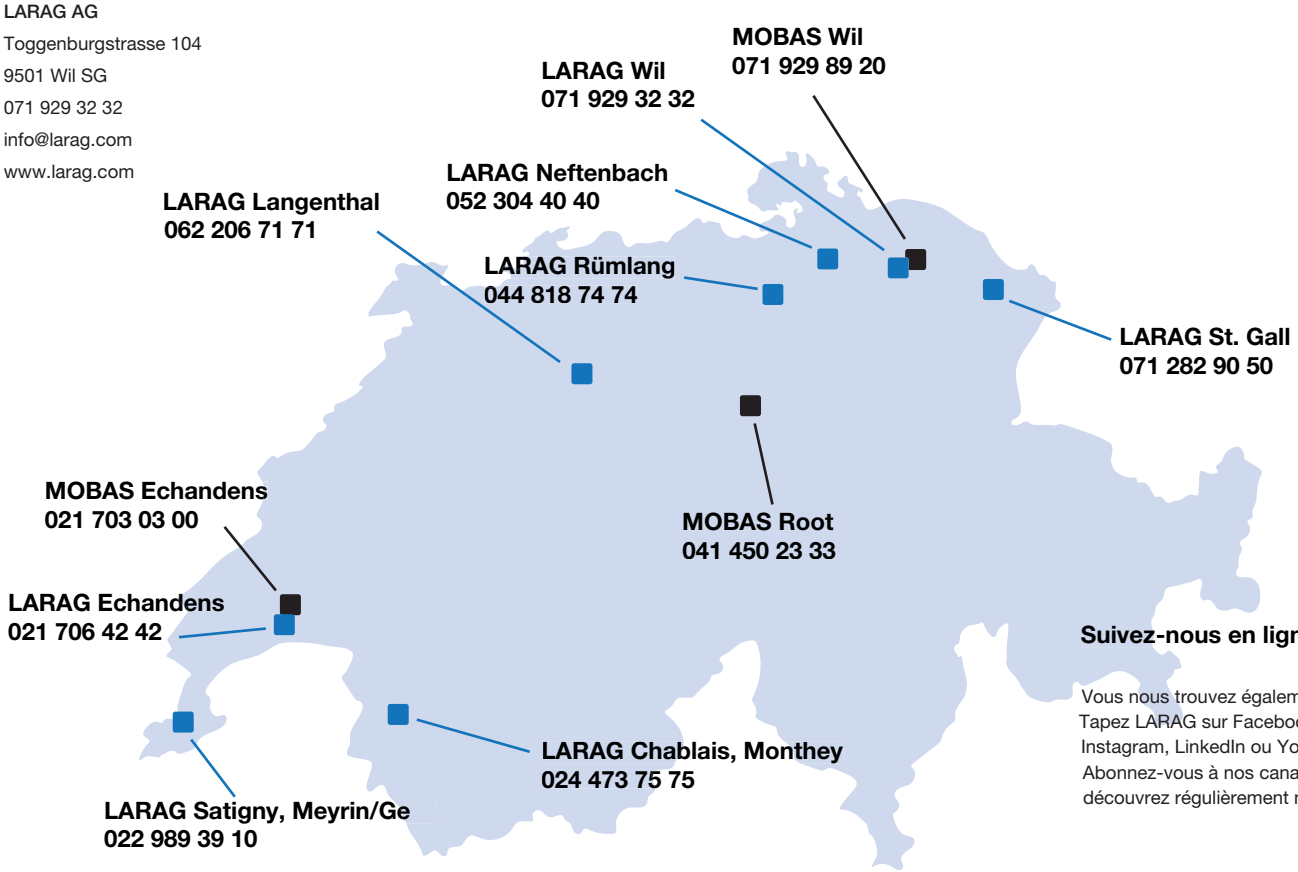


**Suivez-nous en ligne**

Vous nous trouvez également sur les réseaux sociaux.
Tapez LARAG sur Facebook,
Instagram, LinkedIn ou Youtube
Abonnez-vous à nos canaux et
découvrez régulièrement nos informations

Consultez nos offres d‘apprentissage
sur nos pages Facebook

Version 2021-03, Sous réserve de modifications.